Таблица обозначений цветов проводов на двигателях ROBIN-SUBARU

Код	Цвет провода
Red	Красный
Black	Чёрный
Green	Зеленый
Blue	Синий
Gray	Серый
Grn/Y	Зелёно/жёлтый
R/W	Красно/белый

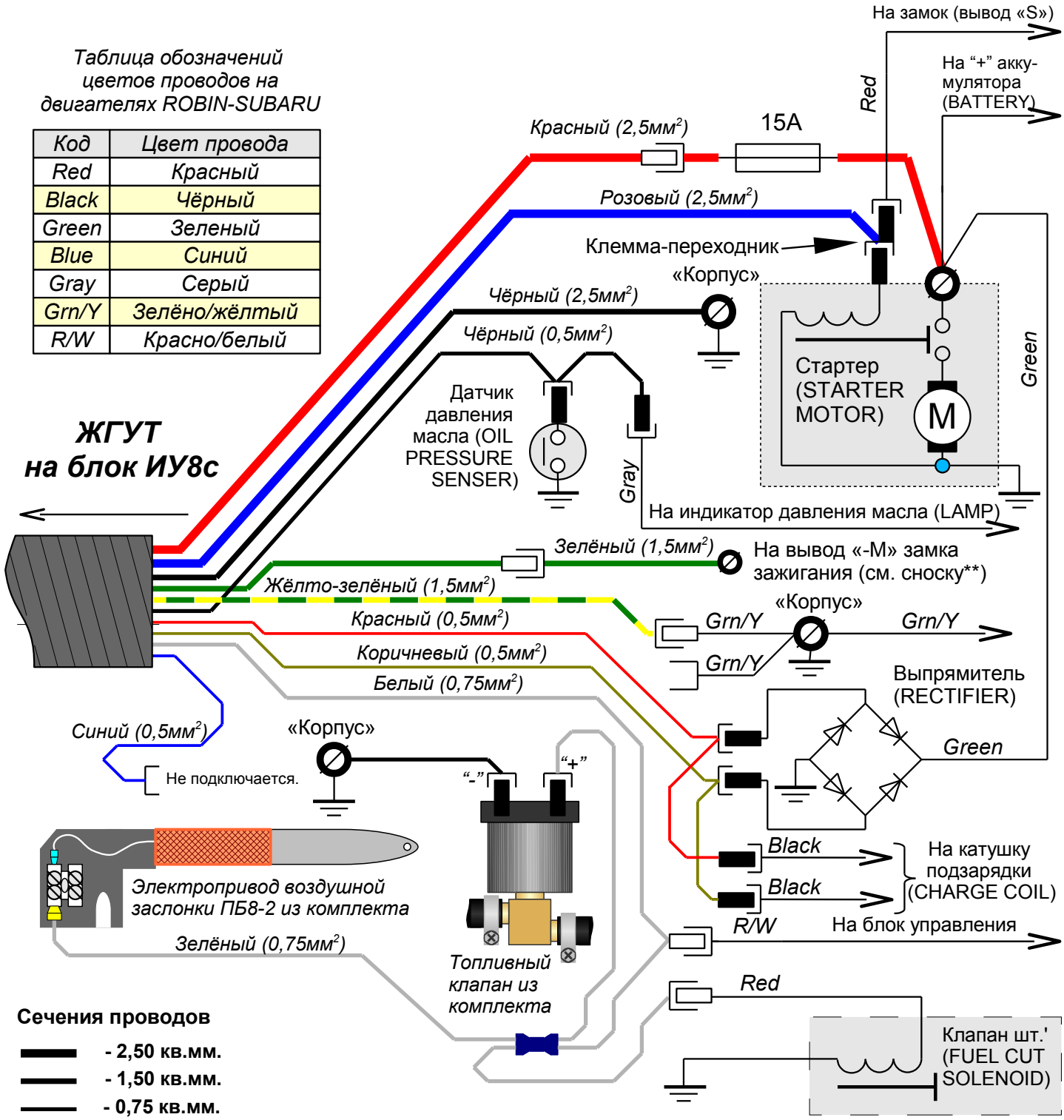

Сечения проводов

- **2,50 кв.мм.**
- **1,50 кв.мм.**
- **0,75 кв.мм.**
- **0,50 кв.мм.**

УСЛОВНЫЕ ОБОЗНАЧЕНИЯ КЛЕММ:

- клемма-вилка плоская, 6,3мм
- клемма-вилка круглая, 4,0мм
- клемма-розетка плоская, 6,3мм
- клемма-розетка круглая, 4,0мм
- клемма-переходник, 6,3мм

* Сдвоенный провод в чёрной оплётке.
** Снять с клеммы «-М» все провода и прикрутить к болту заземления блока управления. На освободившееся место прикрутить коричневый провод жгута ИУ8с.